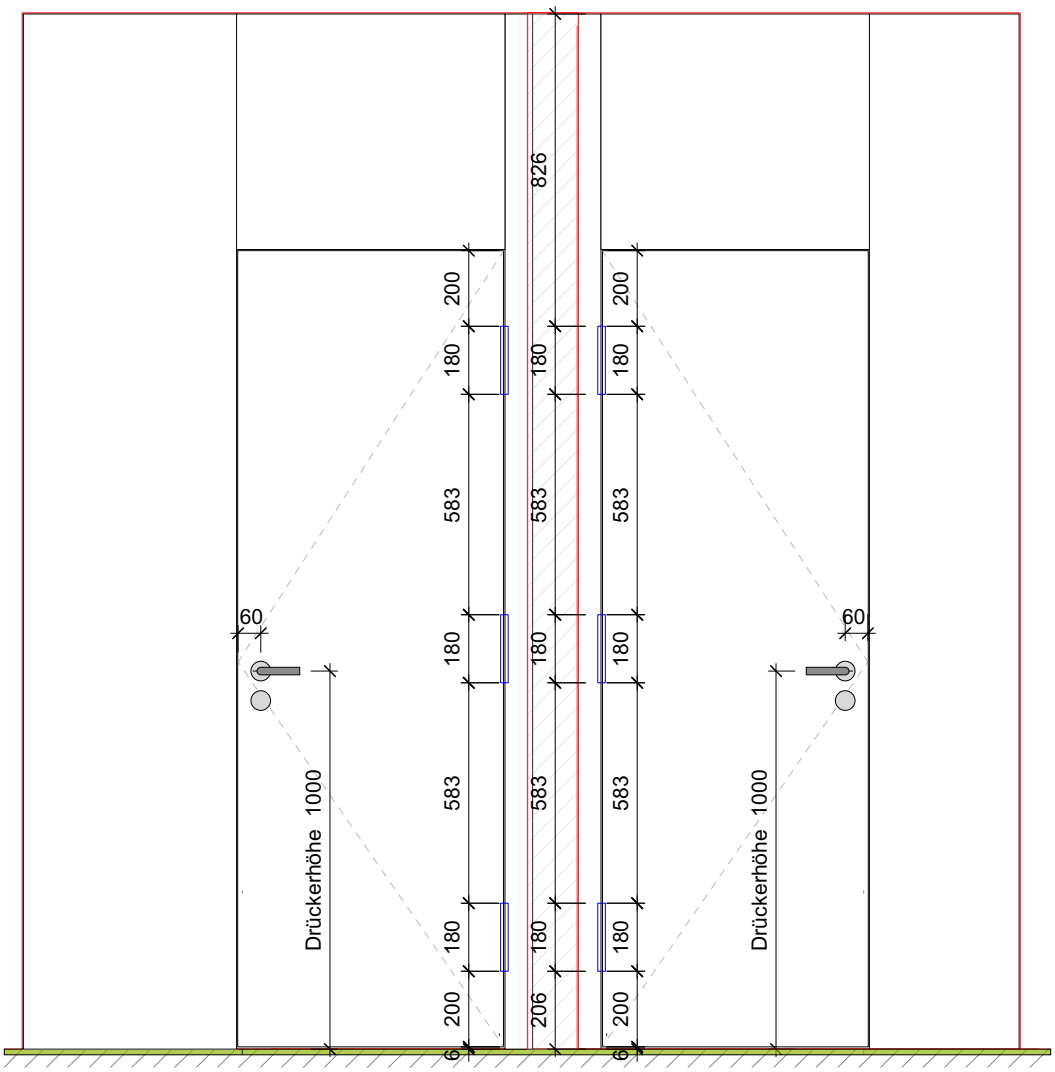

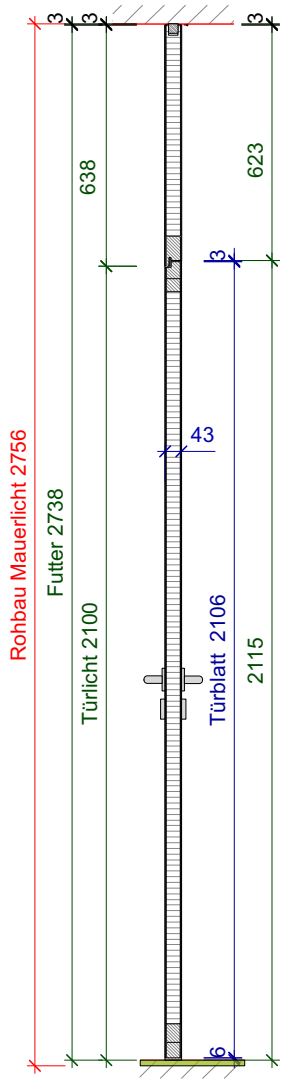

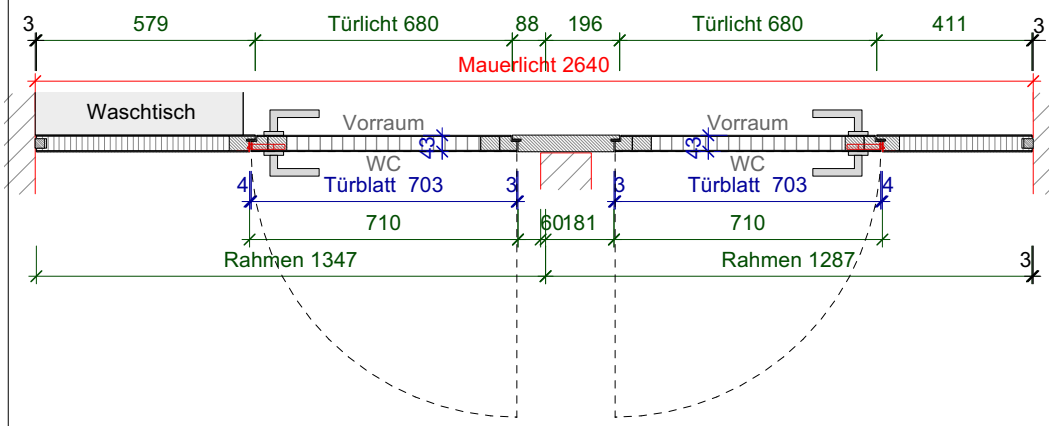

WC Trennwand

Material

Rahmen:	Riwag VT 44
Türblatt:	Riwag VT 44
Oberfläche:	Lackiert in NCS S 4005 Y50R

Beschläge

Band:	Basys DX 43N
Schliessblech:	Glutz 1001 Lappenschliessbl.
Schloss:	GLUTZ Swiss 1001 WC
Drücker:	Türdrücker-Garnitur Lucia graphitschwarz Art. 61.808.05
Dichtung:	Gummidichtung schwarz
Wichtiges:	Akrylfugen bauseits

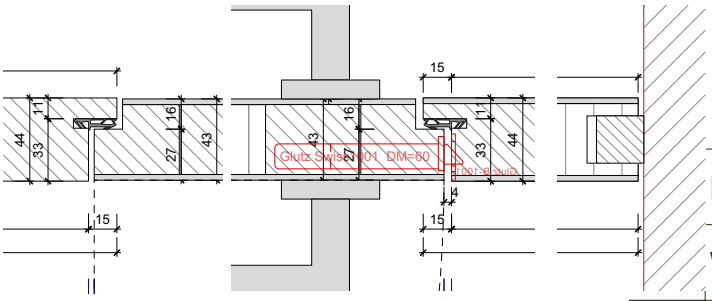

Bodenbelag Plättli 15mm

Bundesstrasse 5

WC Trennwand

Auftrag Nr: 250089-01.07

Zuschnitt

CNC

Bankraum

ZEHNDER HOLZ&DESIGN

copyright by zehnder ag

Zehnder AG
Gotthardstrasse 68
6410 Goldau

Tel: 041 855 43 63
Mail: info@zeh.ch
www. zeh.ch

Format:	201.5-1.5/2 88.5
Gez:	MJ
Dat:	16.10.25
Mst:	1:20 | 1:2